FLYING TENT

>> Руководство по применению

Содержание

Обзор ... 3
Объем поставки / Части ... 3
Общие положения ... 4
Прочитать и хранить руководство по применению ... 4
Использование по назначению ... 4
Правила техники безопасности ... 4
Очистка и обслуживание ... 5
Хранение ... 5
Технические характеристики ... 5
Утилизация ... 5
Утилизация упаковки ... 5
Утилизация Flying Tent ... 5
Сборка и применение ... 6
Сборка в виде гамака-палатки ... 6
Сборка в виде палатки ... 7
Наружная палатка / удаление навеса от дождя ... 7
Преобразование в гамак ... 8
Преобразование из гамака в пончо-дождевик ... 8
Разборка и складывание Flying Tent ... 9
Условия гарантии ... 9

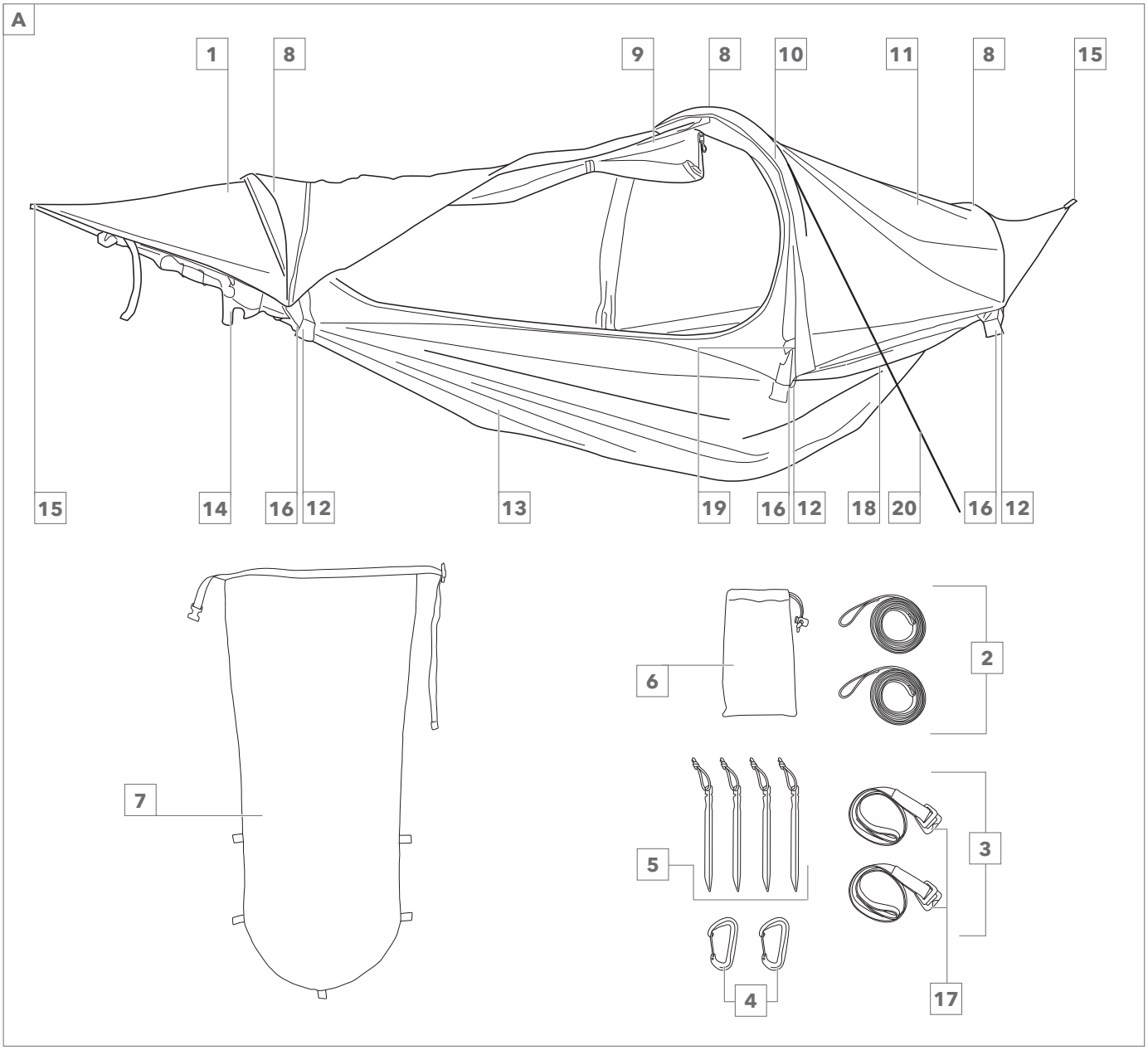

Объем поставки

1 Flying Tent

2 2 петли для дерева / фиксирующая лента

3 2 быстрозажимных системы (предварительно смонтированные)

4 2 крюка-карабина (предварительно смонтированные)

5 4 палаточных приколыша

6 Сумка для принадлежностей

7 Упаковочный мешок

Части

8 Стойка палатки (3×)

9 Защита от москитов

10 Застежка-молния в середине

11 Наружная палатка

12 Ограничитель пола палатки (3×)

13 Пол палатки / пончо-дождевик

14 Шнуры

15 Застежки наружной палатки

16 Ограничитель наружной палатки (3×)

17 Застежка быстрозажимного приспособления

18 Застежка-молния гамака

19 Застежка-липучка наружной палатки

20 Шнур для отсоединения (шнур на случай бури)

Общие положения

Прочитать и хранить руководство по применению

Это руководство по эксплуатации относится к этой Flying Tent. Оно содержит важные сведения о конструкции и об эксплуатации. Тщательно прочитать руководство по эксплуатации, особенно указания по безопасности, перед применением Flying Tent.

Руководство по эксплуатации составлено на базе стандартов и правил, принятых в Европейском Союзе. За границей соблюдать также принятые в стране использования директивы и законы.

Сохранять руководство по эксплуатации для последующего использования. При передаче Flying Tent третьему лицу настоящее руководство по эксплуатации также передать в обязательном порядке.

Использование по назначению

Flying Tent разработана для проживания на открытом воздухе, а также как защита от дождя. Она предназначена исключительно для частного использования и не подходит для промышленной сферы.

Использовать Flying Tent только в соответствии с описанием в этом руководстве по эксплуатации. Любое другое использование считается использованием не по назначению и может стать причиной материального ущерба и даже травм. Flying Tent не является детской игрушкой.

Производитель или дилер не несет ответственности за повреждения, возникшие по причине использования изделия не по назначению или несоответствующего использования.

Правила техники безопасности

ПРЕДУПРЕЖДЕНИЕ! Свободно лежащие принадлежности, загороженный выход из палатки и повреждения палатки могут привести к ранениям или к удушью.

>> Не позволяйте детям играть с упаковочным мешком и принадлежностями. В процессе игр дети могут запутаться в ней и задохнуться. Обращайте внимание на то, чтобы всегда имелась возможность бегства.

ПРЕДУПРЕЖДЕНИЕ! Если петли для дерева или быстрозажимные системы попадут в руки детей, то они могут задушить себя ими.

>> Храните петли для дерева и быстрозажимные системы в недоступном для детей месте. >> Не позволяйте детям играть с петлями для дерева и быстрозажимными системами.

ПРЕДУПРЕЖДЕНИЕ! Опасность пожара и ожогов! Flying Tent состоит из легко воспламеняющегося материала.

>> Не устанавливайте кухонные нагревательные электроприборы и отопительные приборы в Flying Tent и не подвешивайте осветительные приборы вблизи стенок или крыши. Не устанавливайте включенные электрические приборы (например, отопительные приборы) вблизи или внутри Flying Tent. Не используйте газовые и другие топочные приборы вблизи и внутри Flying Tent. Держите Flying Tent на расстоянии от открытого огня. Не зажигайте огонь внутри Flying Tent. Держите Flying Tent на расстоянии от обогревателей или печей. Справьтесь об устройствах и мероприятиях в случае пожара на месте для установки палатки.

ПРЕДУПРЕЖДЕНИЕ! Неверное обращение с Flying Tent или неверный монтаж могут привести к ранениям.

>> Не нагружайте гамак более чем 120 килограммами. Обращайте внимание на то, чтобы всегда только один человек одновременно лежал в гамаке. Устройство для подвешивания гамака должно быть установлено надлежащим образом и его необходимо регулярно перепроверять на износ и, при необходимости, заменять. Flying Tent могут устанавливать и монтировать исключительно взрослые. Устанавливайте гамак только над мягким основанием. Если Вы устанавливаете гамак на высоте более 600 мм, то грунт должен быть амортизирующим. Материалы и верёвки подвержены износу и могут быть ветхими. На это могут указывать сильные изменения цвета. Поэтому перед использованием проверьте гамак на допустимую нагрузку и не используйте гамак,

если не гарантирована полная допустимая нагрузка. Никогда не оставляйте детей в гамаке без присмотра. Обращайте внимание на то, чтобы гамак не использовали в качестве качелей, гимнастического снаряда или помоста для лазания, соблюдались указанные и нарисованные данные и о них сообщали всем другим пользователям.

ВНИМАНИЕ! Вы можете споткнуться о приколыши, выступающие из земли.

>> Всегда полностью вводите приколыши в землю.

УКАЗАНИЕ! Неправильное обращение с Flying Tent может привести к ее повреждению.

>> Используйте Flying Tent только при мягких погодных условиях, не в горных или экстремальных условиях, как, например, град, наводнение, экстремальный холод или экстремальная жара. При возникающем урагане или грозе немедленно сверните Flying Tent. Она может отсоединиться несмотря на хорошую анкеровку. Не используйте Flying Tent, если пластмассовые детали Flying Tent имеют деформации, трещины, разрушения, отслоения или другие повреждения. Не кладите никакие предметы снаружи на Flying Tent.

Очистка и обслуживание

Подметайте Flying Tent в установленном состоянии с помощью щетки с ручкой. Протирайте установленную Flying Tent влажной, мягкой губкой или тряпкой или обычным средством для чистки палаток изнутри и снаружи. Очищайте приколыши и карабины чистой водой.

Дайте всем частям полностью просохнуть и разберите Flying Tent в соответствии с описанием «Разборка и складывание Flying Tent».

Хранение

Все части перед хранением должны быть полностью сухими. Сложите Flying Tent так, чтобы она входила в упаковочный мешок.

- Постоянно храните Flying Tent в сухом месте.
- Защищайте Flying Tent от попадания прямых солнечных лучей!

Технические характеристики

Модель:	000011 (sunset) 000012 (grashopper) 000013 (ocean view) 000014 (camouflage)
Люди:	1
Макс. нагрузка:	120 кг
Макс. рост:	2 м
Водяной столб:	5 000 мм
Размер снаружи:	310 × 120 × 60 см
Размер внутри:	270 × 110 × 55 см
Размер гамака:	270 × 145 см
Упаковочные размеры:	48 × 35 × 9 см
Вес:	1,6 кг (без принадлежностей)
Материал гамака, пончо, пол:	100% полиамид (нейлон)
Материал наружной палатки:	100% полиамид (нейлон), кроме печати камуфляжа: 100% полиэстр
Материал москитной сетки:	100% полиэстр
Материал опор:	Стекловолоконные опоры, заменяемые

Утилизация

Утилизация упаковки

Выбрасывайте упаковку с учетом материала. Бумагу и картон – в макулатуру, пленку – во вторсырье.

Утилизация Flying Tent

(Касается ЕС и других европейских стран с системой раздельного сбора вторсырья.)

- Утилизируйте Flying Tent в соответствии с действующими в Вашей стране законами и положениями.

Сборка и применение

1. Выньте Flying Tent из упаковки и из упаковочного мешка.
2. Проверьте комплектность поставки (**рис. A**) и проверьте Flying Tent или отдельные части на наличие повреждений. При наличии повреждений не используйте Flying Tent. Обратитесь по указанному адресу сервисной службы производителя.

Сборка в виде гамака-палатки

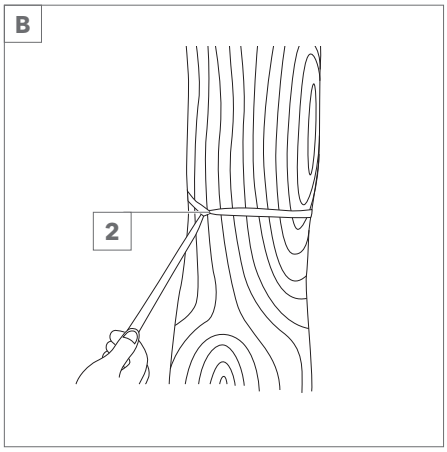

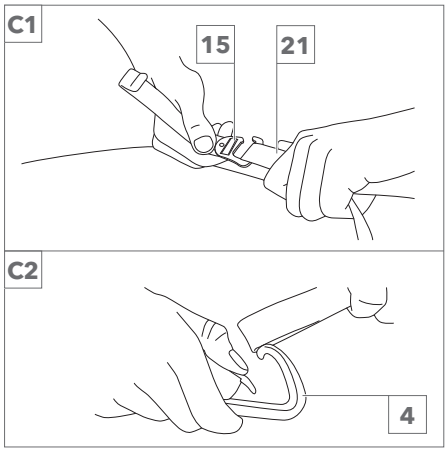

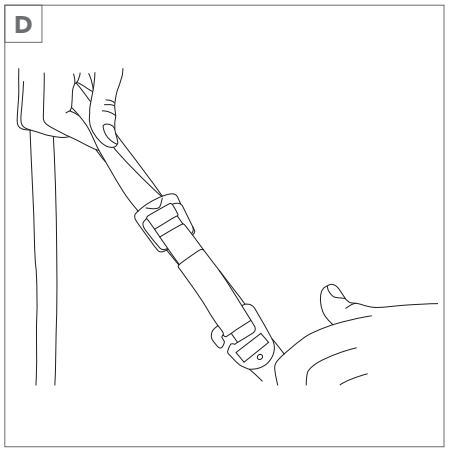

1. Возьмите Flying Tent 1 из упаковочного мешка 7.
2. Откройте фиксирующую ленту 2.
3. Закрепите петли для дерева 2 на двух противостоящих деревьях, обернув петлю для дерева вокруг ствола дерева и конец протянув через скобу (**рис. B**). Повторите это на втором дереве.
   Деревья должны находиться друг от друга на расстоянии не менее 3,5 м и максимум 5 м.
4. Откройте три ограничителя пола палатки 12, которые соединяют концы стоек палатки 8 и соедините ограничители пола палатки с ограничителями наружной палатки 16.

– Если необходимо демонтировать предварительно смонтированную быстрозажимную систему, зацепите передние петли на быстрозажимной системе в крюки-карабины 4 на полу палатки 13 (**рис. C2**).

5. Закрепите пояс для дерева, продев его через застежку 17 быстрозажимной системы (**рис. D**).
6. Зацепите застежку наружной палатки 15 в заднюю петлю 21 на быстрозажимной системе (**рис. C1**).
7. Соедините другой конец быстрозажимной системы с петлей для дерева (**рис. D**).
8. Настройте на обеих быстрозажимных системах длину так, чтобы гамак-палатка была натянута (**рис. E**).

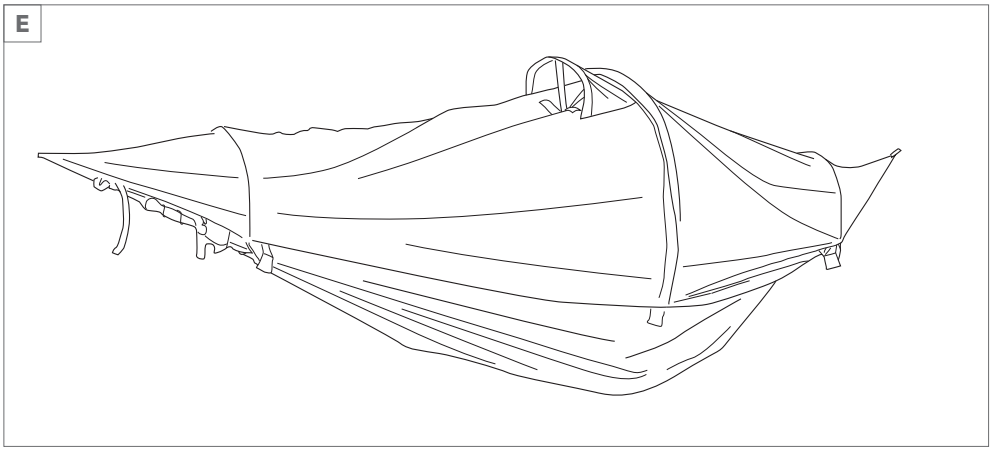

Сборка в виде палатки

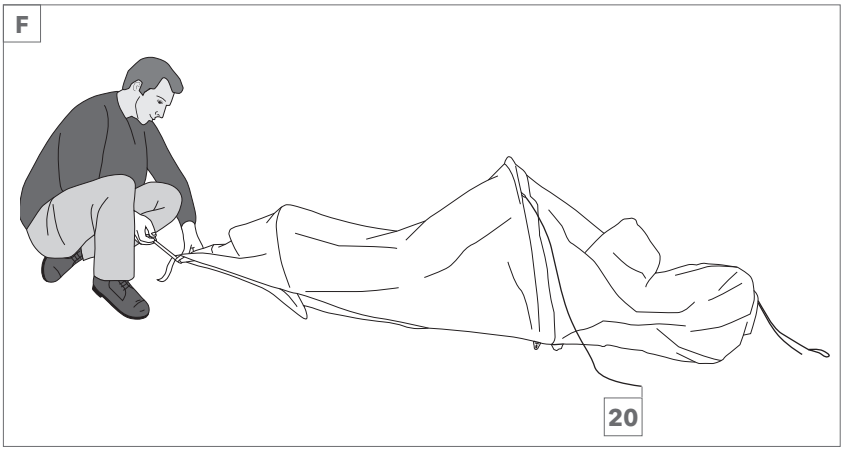

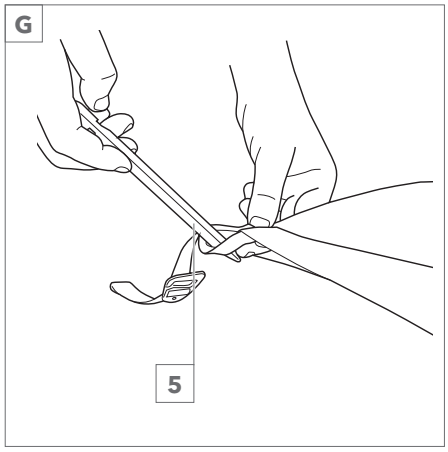

1. Возьмите Flying Tent из упаковочного мешка 7.
2. Откройте фиксирующую ленту и ограничители пола палатки 12. Соедините ограничители пола палатки с ограничителями наружной палатки 16.
3. Расстелите палатку на дне и натяните ее, зафиксировав ее с помощью палаточных приколышей 5 на обеих концах палатки (**рис. F** и **G**).
4. Вы можете дополнительно зафиксировать палатку обеими предварительно смонтированными шнурами для отсоединения 20.

Наружная палатка / удаление навеса от дождя

Преобразование гамака-палатки в гамак с защитой от москитов

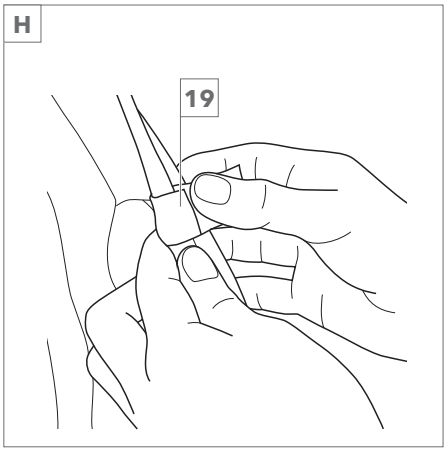

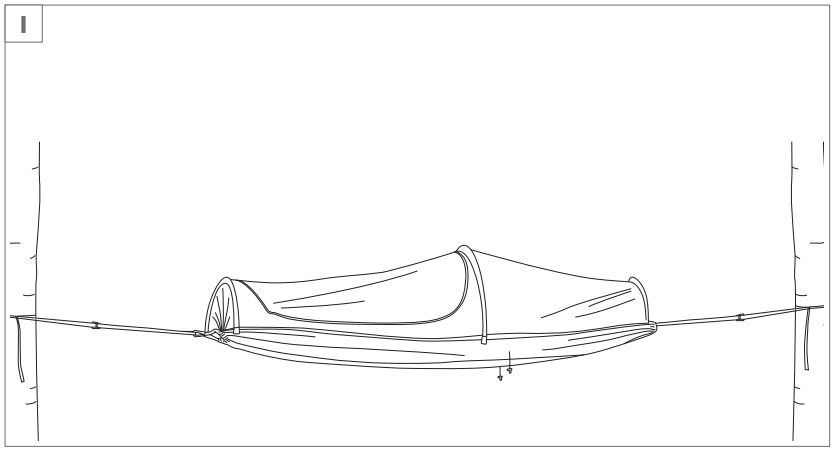

Следующие шаги можно осуществить только в соответствии с описанием, если Вы уже собрали Flying Tent в виде гамака-палатки или в виде палатки на земле.

1. Откройте застежку-молнию 10 в середине палатки.
2. Отсоедините застежку-липучку 19 от стоек палатки 8 (**рис. H**).
3. Откройте ограничители пола палатки 12 на концах стоек палатки.
4. Удалите застежки наружной палатки 15 из задних петель 21 на быстрозажимной системе.
5. Удалите наружную палатку 11 (**рис. I**).

Вы можете так же удалить наружную палатку, когда палатка установлена на земле. Шаги идентичны.

Соблюдайте цветовые маркировки ограничителей, когда снова будете устанавливать наружную палатку.

Преобразование в гамак

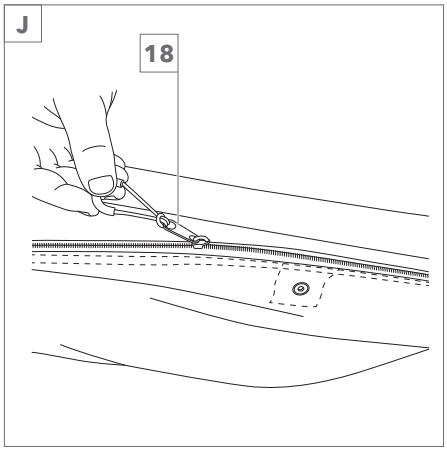

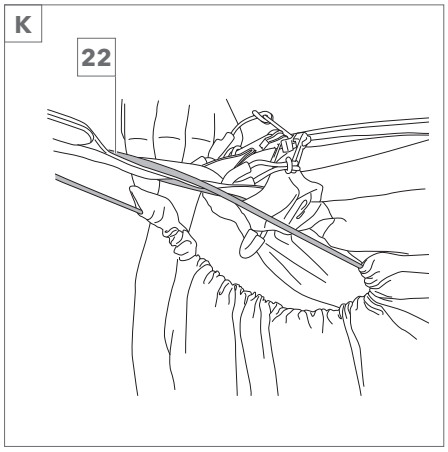

Следующие шаги можно осуществить только в соответствии с описанием, если Вы уже собрали Flying Tent как гамак-палатку и уже сняли наружную палатку 11 в соответствии с описанием в главе «**Наружная палатка / удаление навеса от дождя**».

1. Откройте с обеих сторон застежки-молнии 18, соединяющие пол палатки 13 с защитой от москитов 9 (**рис. J**).
2. Удалите защиту от москитов 9, полностью открыв шнуры 22 на концах палатки (**рис. K**).

Соблюдайте цветовые маркировки застежек-молний, когда будете снова устанавливать защиту от москитов.

Преобразование из гамака в пончо-дождевик

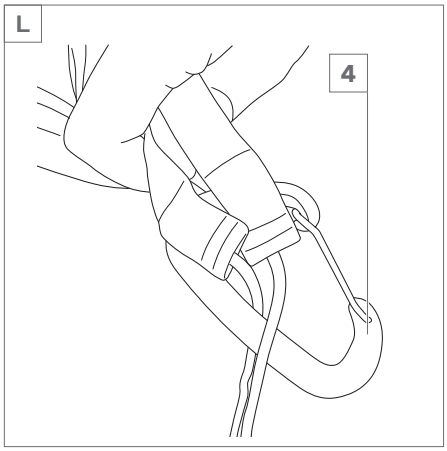

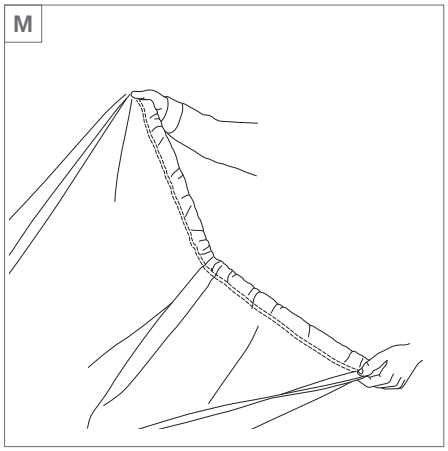

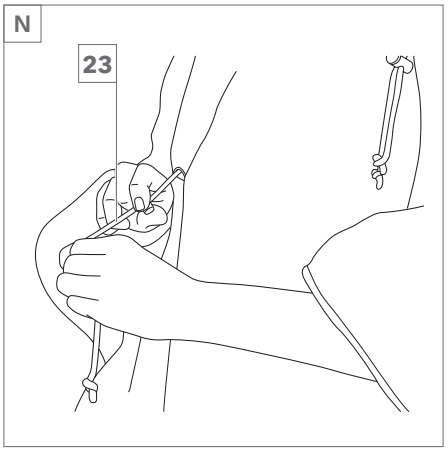

1. Снимите пол палатки 13 с Flying Tent, полностью открыв застежку-молнию на полу.
2. Откройте крюки-карабины 4 с обеих сторон и удалите их (**рис. L**).
3. Откройте кулиски с обеих сторон, чтобы получить полный объем пончо-дождевика (**рис. M**).
4. Натяните отделенное пончо-дождевик 13 над вашей головой.
5. Натягиванием или открытием кулисок 23 Вы можете установить пончо-дождевик короче или длиннее (**рис. N**).
6. Закройте боковые кнопки.

Разборка и складывание Flying Tent

1. Поверните висящую Flying Tent над головой.
2. Соедините ограничители пола палатки 12 друг с другом (2 на концах, 1 в середине) (**рис. O**).
3. Удалите быстрозажимные системы 3 с крюков-карабинов 4 и с застежки наружной палатки 15.
4. Сложите палатку так, чтобы Вы все три ограничителя пола палатки 12 держали в одной руке (**рис. P**).
5. Сложите среднюю стойку палатки 8 вращательным движением в середине и потом сложите ее вверх. Теперь Вы должны все три ограничителя, а также среднюю стойку держать в одной руке (**рис. Q**).
6. Другой рукой верните рыхлый материал в форму и возьмите фиксирующую ленту 2. Соедините оба конца фиксирующей ленты (**рис. R**).
7. Уложите принадлежности в сумку для принадлежностей 6 и положите ее вместе с Flying Tent в упаковочный мешок 7.

Условия гарантии

Мы предоставляем Вам законную обязанность предоставления гарантии в 24 месяца. Перед отправкой Flying Tent, пожалуйста, обратитесь к нам по телефону, по электронной почте или факсу. Таким образом мы можем помочь Вам при возможных ошибках в применении.

Для использования гарантии пришлите нам на находящийся ниже адрес:

- дефектный продукт со всеми составными частями объема поставки,
- оригинал кассового чека и
- описание дефекта.

Гарантия не действует для повреждений вследствие:

- несчастного случая или непредусмотренных событий (например, молния, вода, огонь и т.д.),
- ненадлежащего использования или транспорта,
- несоблюдения предписаний по безопасности и техническому обслуживанию,
- прочей ненадлежащей обработки или изменения.

Клиентская служба:

Startraveller Equipment GmbH - flying tent®
Hauptplatz 9/6
9300 St. Veit/Glan
AUSTRIA

E-Mail: info@flyingtent.com
Телефон: +43 (0) 660 23 18 219
Web: www.flyingtent.com

STARTRAVELLER EQUIPMENT GMBH
Hauptplatz 9/6
9300 Sankt Veit an der Glan
AUSTRIA

Телефон: +43 (0)660 2318219
E-Mail: info@flyingtent.com
Web: http://www.flyingtent.com

seven seconds
Flying Tent
to the stars